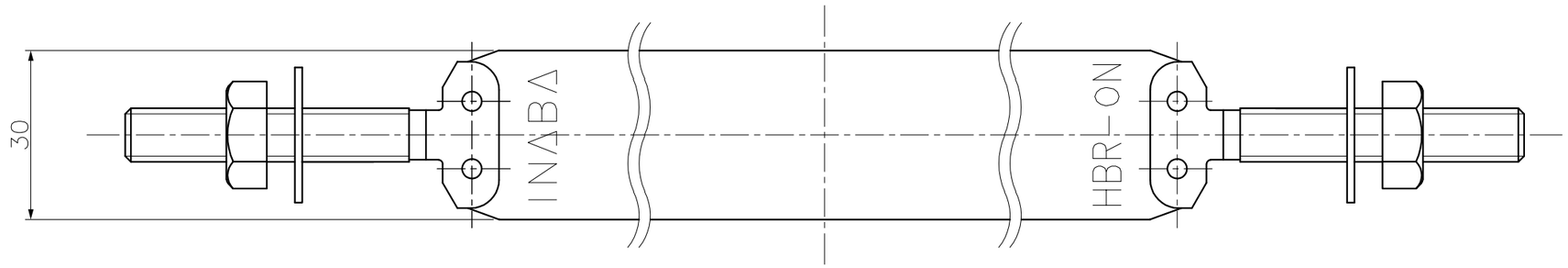

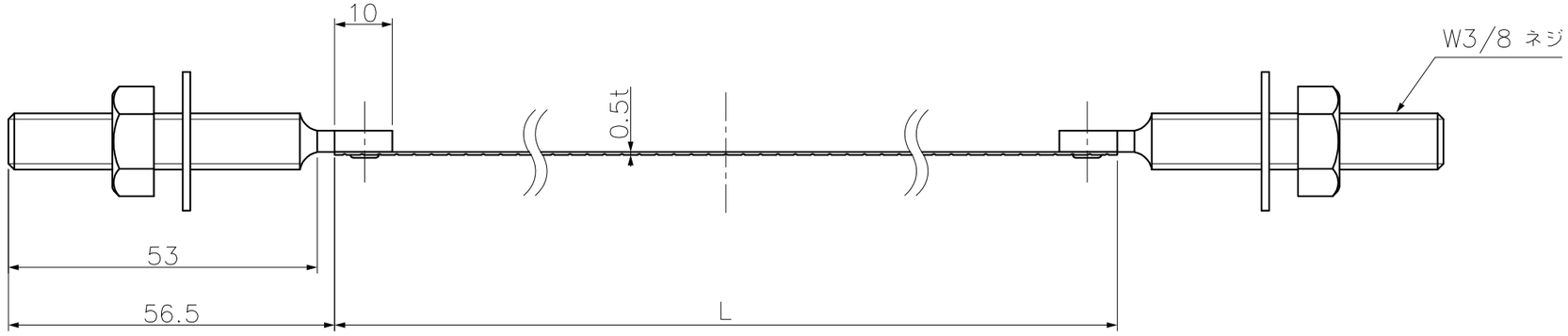

	L
HBR－ 1	108.2
2	124.8
3	141.4
4	157.8
5	174.7
6	191.1
7	207.4
8	223.5
9	239.8
10	259.9
11	284.9
12	353.9

番号 NO.	部品名 PART'S NAME	材質 MATERIALS	色調 COLOR	数量 QUANTITY	備考 REMARKS
4	W3/8 六角ナット	SS	―――	―	ユニクロメッキ
3	W3/8 平ワッシャー	SS	―――	―	ユニクロメッキ
2	W3/8 ネジ	SWCH	―――	―	ユニクロメッキ
1	バンド板	SGCC	―――	―	―――

INABA DENKO
因幡電機産業株式会社
INABA DENKI SANGYO CO.,LTD.
生産技術本部
MANUFACTURING DIVISION

設計 DESIGNED	製図 DRAWN	検図 CHECKED	承認 APPROVED	品名 NAME	配管自在バンド HBR－1～12N
正木 20.4.27	正木 20.4.27	中島 20.4.27	金田 20.6.16		
尺度 SCALE	F/	第三角法 3RD ANGLEPROJECTION		図番 DRAWING NO.	P－2006－SC075－0